TEKNISK DATABLAD - PRO LARGE

Stavrex markskruv 2000mm, Rundtoppskruv Ø 76mm M16

GRUNDLÄGGANDE INFORMATION

Artikelnummer	D7055
Vikt (kg)	16,3
Material	Varmförzinkat stål i enlighet med DIN EN ISO 1461
Användningsområde	Designad för att fästa ytterligare delar med M16 bult
Kompatibilitet	Stolpsko / Serie C

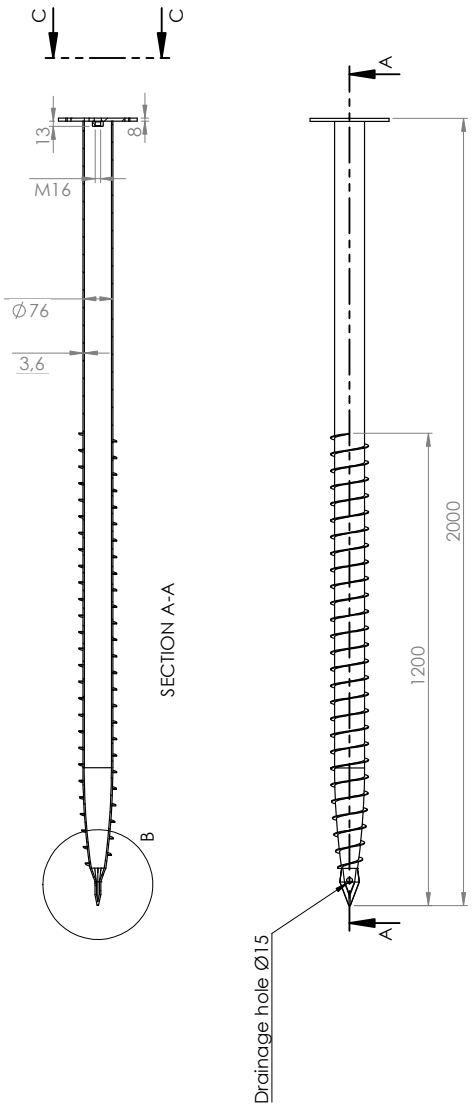

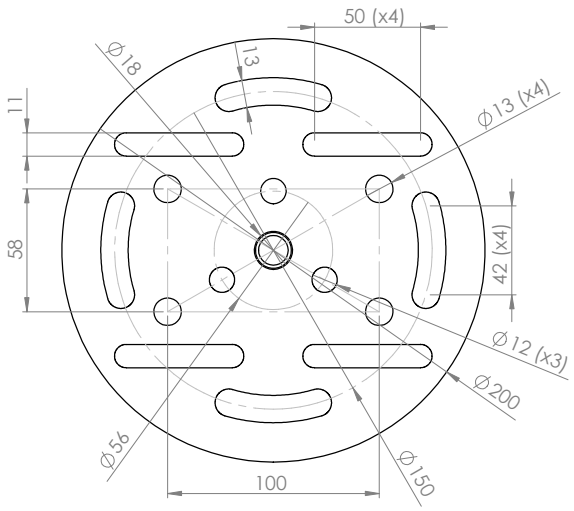

SECTION C-C

2296/CPR/2184

Stavrex AB
info@stavrex.se
www.stavrex.se