TEKNISK DATABLAD - PRO REGULAR

Stavrex markskruv 750mm, Fast Balksko 3” Ø 65mm

GRUNDLÄGGANDE INFORMATION

Artikelnummer	D1200
Vikt (kg)	3,5
Material	Varmförzinkat stål, i enlighet med DIN EN ISO 1461
Användningsområde	Designad för att förankra stolpar / reglar
Kompatibilitet	Distans J1015 och J1035 Monteringsmaskin 1:50/1:20 Handverktyg till markskruv ø65

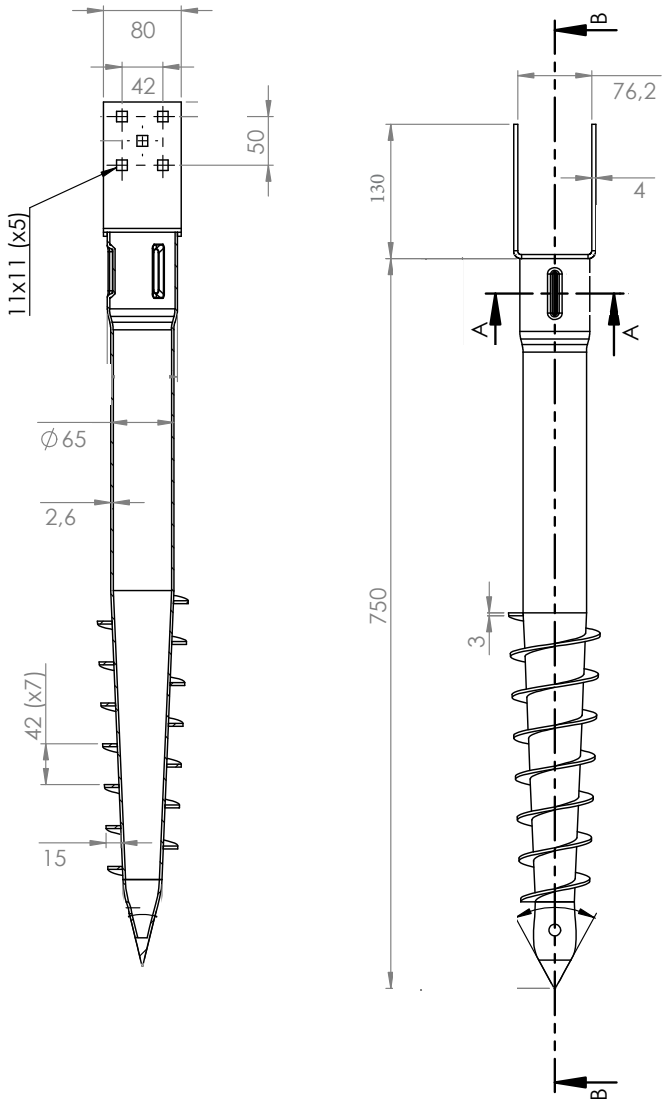

2296/CPR/2184

Stavrex AB
info@stavrex.se
www.stavrex.se