TEKNISK DATABLAD - PRO LARGE

Stavrex topp, 100mm Ø 76mm M16

GRUNDLÄGGANDE INFORMATION

Artikelnummer	C4015
Vikt (kg)	1,9
Material	Varmförzinkat stål i enlighet med DIN EN ISO 1461
Användningsområde	Designad för förankring av trä eller stål
Kompatibilitet	Skruvspets / Serie A ø76 mm Förlängare / Serie B Topp / Serie C M16

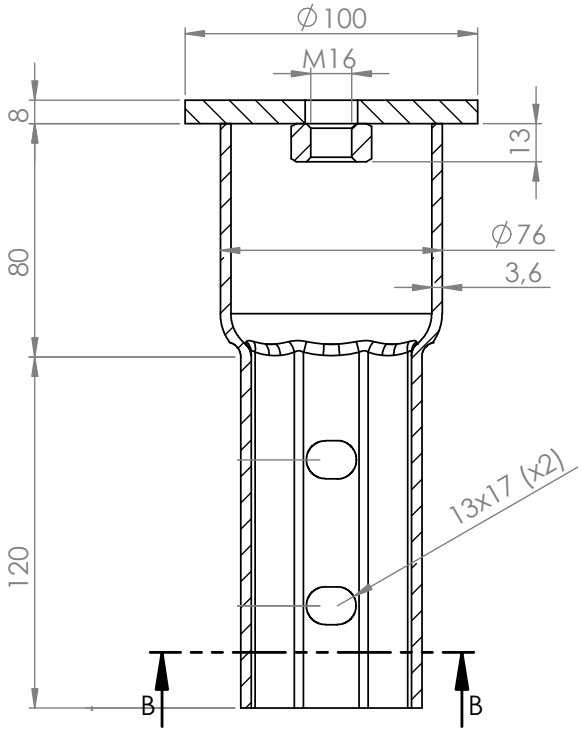

SECTION A-A

2296/CPR/2184

Stavrex AB
info@stavrex.se
www.stavrex.se