TEKNISK DATABLAD - PRO REGULAR

Stavrex stolpsko Justerbar, 120-160mm M16

GRUNDLÄGGANDE INFORMATION

Artikelnummer	C1165
Vikt (kg)	1,3
Material	Varmförzinkat stål, i enlighet med DIN EN ISO 1461
Användningsområde	Designad för att fästa i topp
Kompatibilitet	Skruvspets / Serie A ø65 mm och ø76 mm Förlängare / Serie B ø65 mm och ø76 mm Topp / Serie C ø65 mm och ø76 mm Rundtopp / Serie D ø76 mm

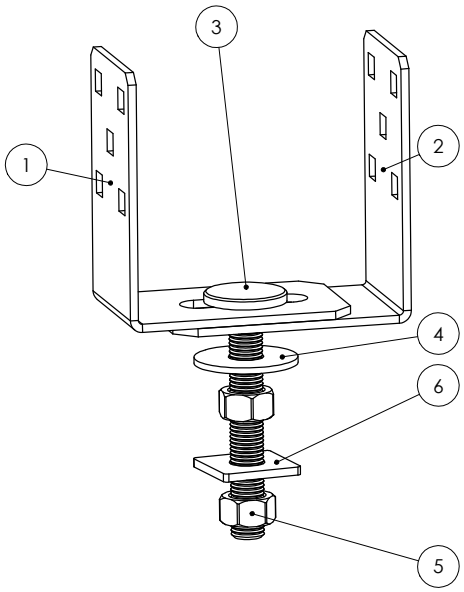

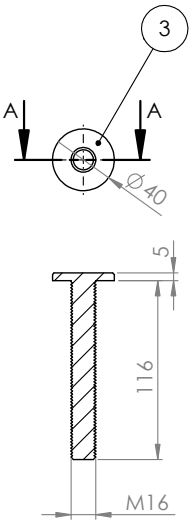

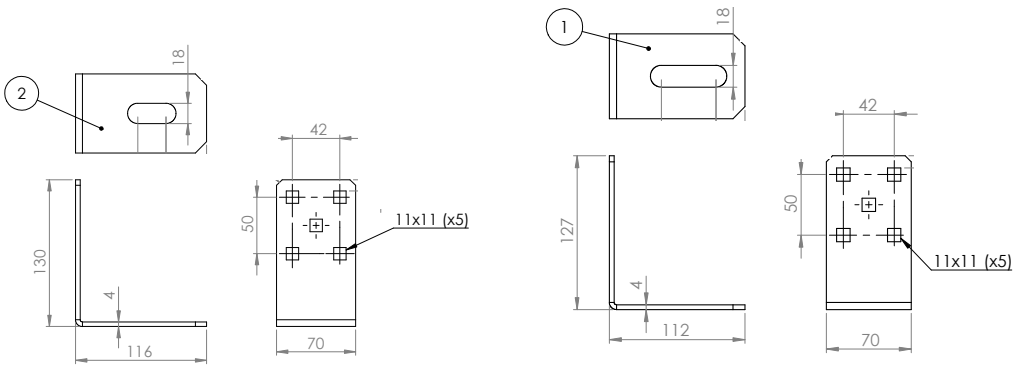

2296/CPR/2184

Stavrex AB
info@stavrex.se
www.stavrex.se