TEKNISK DATABLAD - PRO SMALL

Stolptopp Stavrex 100X100mm, till markskruv Ø 25mm M16

GRUNDLÄGGANDE INFORMATION

Artikelnummer	C0105
Vikt (kg)	1,1
Material	Varmförzinkat stål, i enlighet med DIN EN ISO 1461
Användningsområde	Designad för att fästas på markskruv Ø 25mm M16
Kompatibilitet	Markskruv / Serie A Ø 25mm M16

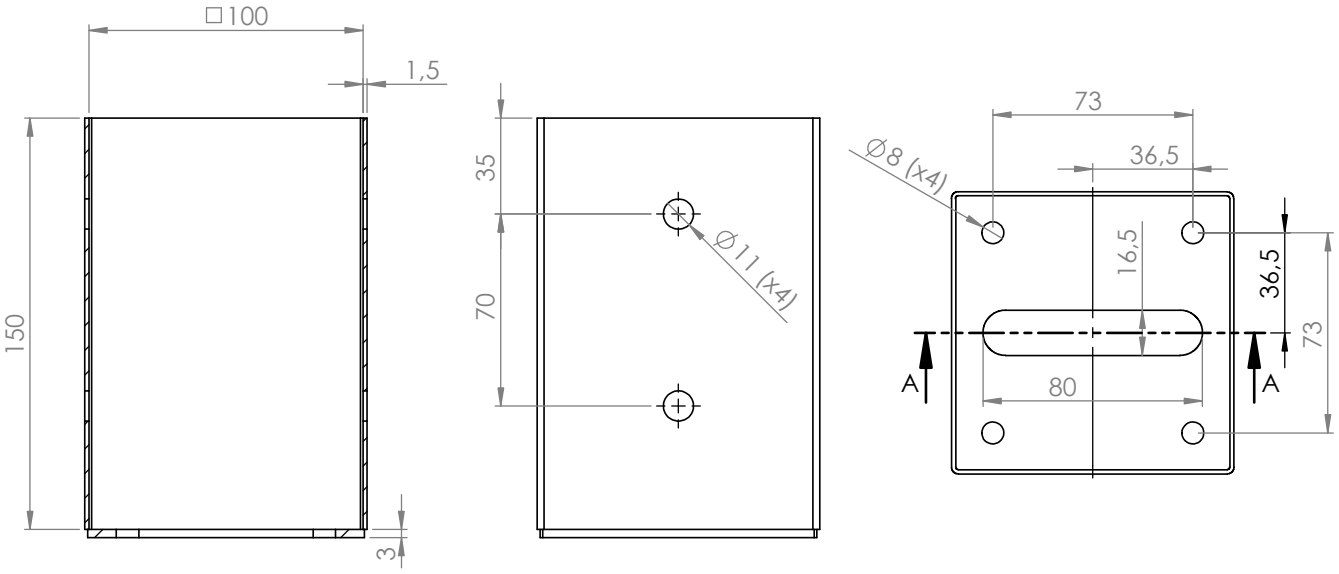

SECTION A-A

2296/CPR/2184

Stavrex AB
info@stavrex.se
www.stavrex.se